www.ersatzteil-service.de www.ersatzteilplan.de

GARTENPUMPEN
GP

BRILL

800 GP Inox - Art. 78910
1000 GP Inox - Art. 78911
1250 GP Inox - Art. 78912

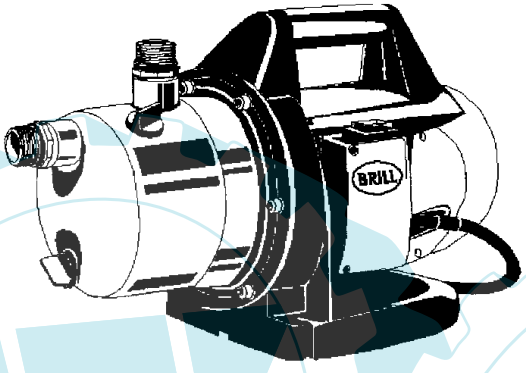

Artikelbeschreibungen:	**800 GP**	**1000 GP**	**1250 GP:**
Kondensatormotor:	800 W	1000 W	1250 W
Sicherheit:	Thermoschutzschalter, gekapselte Antriebswelle		
Max.Fördermenge:	3600 l/h	3600 l/h	4800 l/h
Max.Förderhöhe/-druck:	42m/4,2 bar	50m/5,0 bar	50m/5,0 bar
Max.Selbstansaugung:	9 m	9 m	9 m
Gehäuse:	Edelstahl	Edelstahl	Edelstahl
Pumpenlaufwerk:	1-stufig	1-stufig	1-stufig
Regneranschluss:	max.2 Stück	max.2 Stück	max.3 Stück
Max.Schlauchlänge bei:			

800 GP Inox - Art. 78910
1000 GP Inox - Art. 78911
1250 GP Inox - Art. 78912

2/2
060

GARTENPUMPEN
GP

BRILL

800 GP Inox - Art. 78910
1000 GP Inox - Art. 78911
1250 GP Inox - Art. 78912

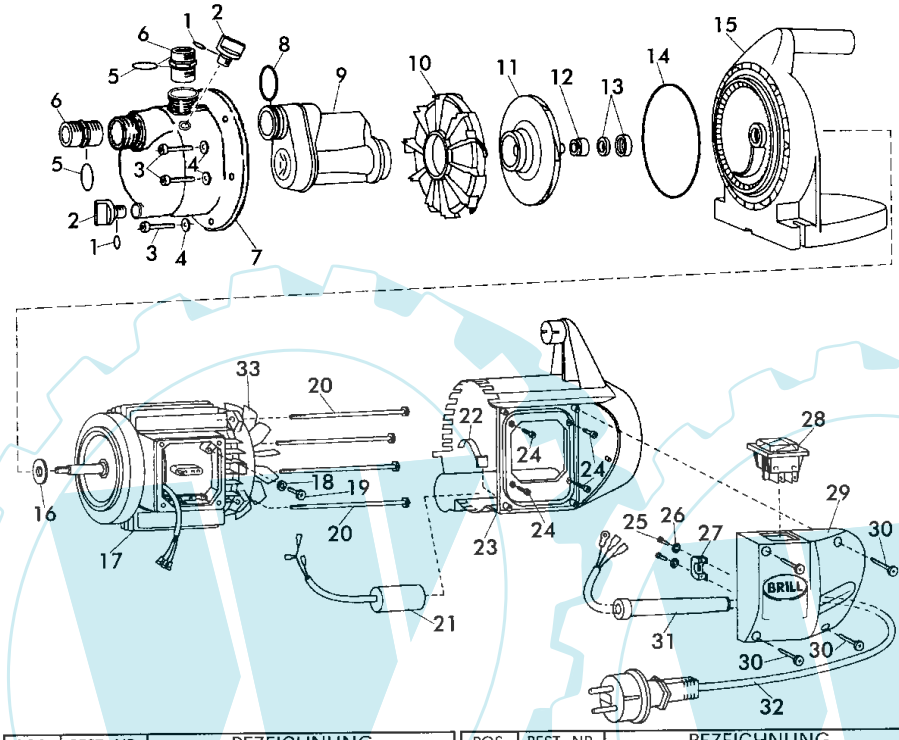

POS. REF.NO. POS.	BEST.-NR. PART-NO. NO.PIECE	BEZEICHNUNG DESCRIPTION DESIGNATION
1	P0022	O-Ring 3052
2	P0083	Verschluss-Schraube schwarz
3	P0010	Schraube DIN 912 M8 X25
4	P0017	Scheibe DIN 433 M8
5	P0019	O-Ring 3112
6	P0079	Anschluss-Stück 1"
7	P0056	Pumpendeckel INOX
8	P0019	Dichtring 3112
9	P0057	Jetdüse 110 (**800+1000 GP**)
	P0058	Jetdüse 130 (1250 GP)
10	P0067	Spiralgehäuse
11	P0052	Turbine 110 (**800 GP**)
	P0053	Turbine 120 (**1000 GP**)
	P0054	Turbine 130 (**1250 GP**)
12	P0030	Dichtung
13	P0031	Gleitringdichtung
14	P0023	Dichtring 6600
15	P0088	Griffteil
16	P0035	Distanzring

POS. REF.NO. POS.	BEST.-NR. PART-NO. NO.PIECE	BEZEICHNUNG DESCRIPTION DESIGNATION
17	P0061	Elektromotor 110 (**800 GP**)
	P0062	Elektromotor 120 (**1000 GP**)
	P0060	Elektromotor 130 (**1250 GP**)
18	P0014	Scheibe
19	P0003	Schraube M4 X10
20	P0002	Schraube M5 X145
21	P0089	Kondensator 12,5 (**800 GP**)
	P0090	Kondensator 16 (**1000 GP**)
22	P0080	Kondensatorhalter
23	P0084	Gehäuse grün
24	P0004	Schraube M3,5 X 13
25	P0004	Schraube M3,5 X 13
26	P0013	Scheibe DIN 6798A
27	P0048	Kabelzugentlastung
28	P0045	Schalter kpl.
29	P0085	Schaltergehäuse grün
30	P0005	Schraube 3,5X 20
31	P0033	Kabeltülle
32	P0038	Netzkabel
33	P0047	Lüfterflügel

800 GP Inox - Art. 78910 **1000 GP** Inox - Art. 78911
1250 GP Inox - Art. 78912